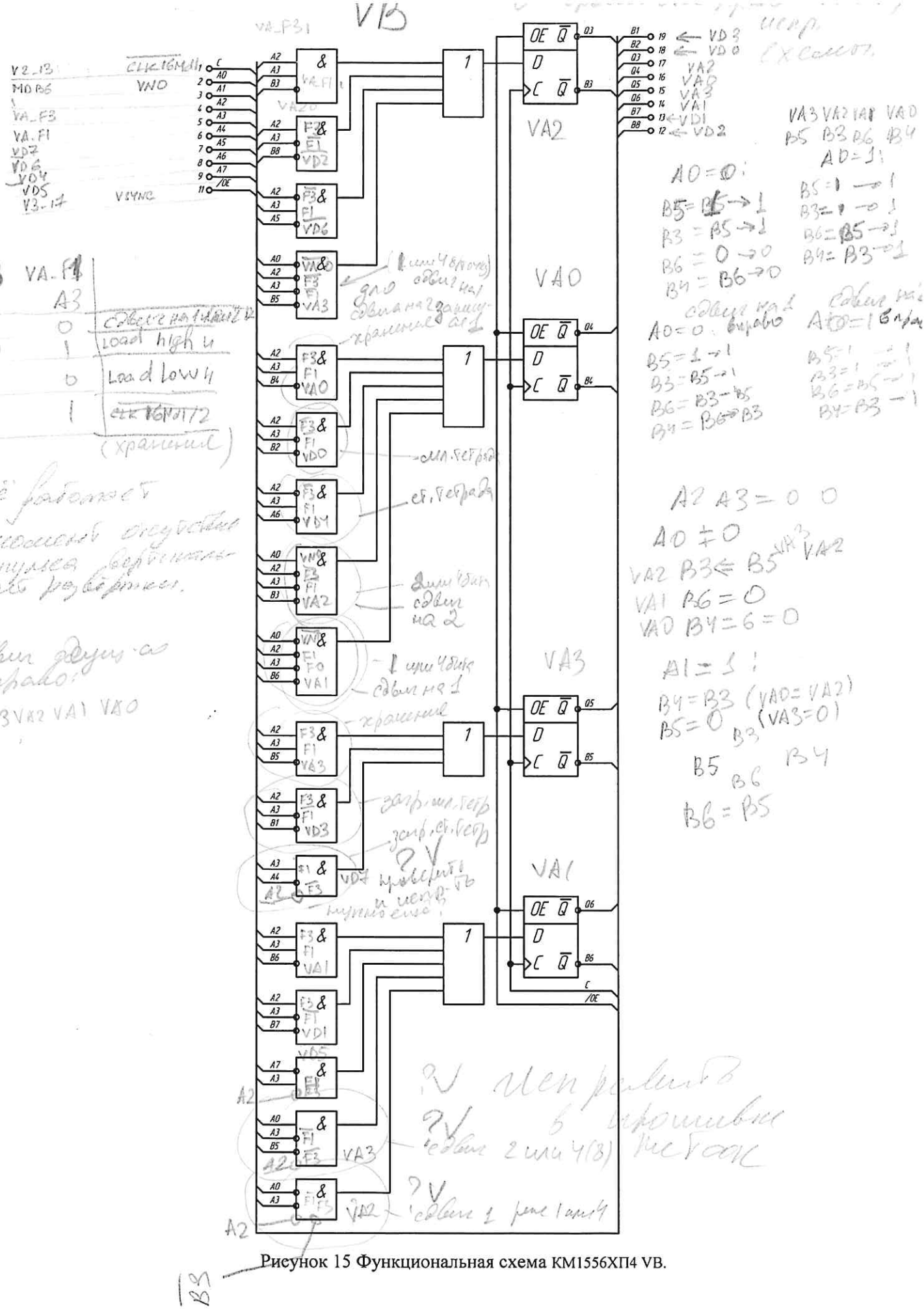

Рисунок 15 Функциональная схема КМ1556ХП4 VB.